TGU GmbH & Co. KG
Joseph-Monier Str. 2 48268
Greven

Tel.: 02575 - 955 87 0 Fax:
02575 - 955 87 87 email:
info@tgu-greven.com

HandelsregisterAmtsgericht
Steinfurt, HRB 31 56
Gerichtsstand Steinfurt
Erfüllungsort Greven DE
125 543 036

Übersicht

Screenprofil I Länge: 6,40 m - lose

Artikelnummer: 37000640

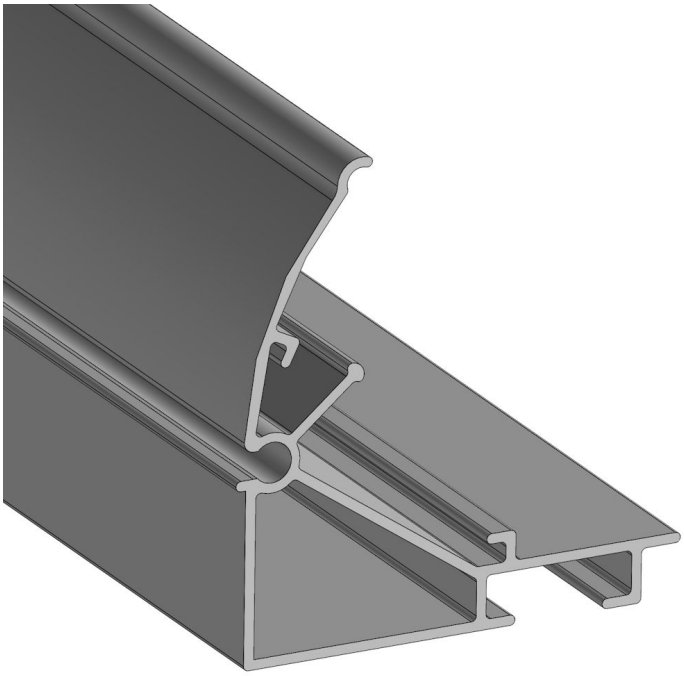

Optionen

VPE

Bund

lose

Beschreibung

Das Aluminium-Profil dient zum Gewebetransport bei aufgelegten Anlagen. In Sonderfällen kann es auch für aufgehängte Anlagen verwendet werden. Es ist mit einer Aufnahme für die Gummilippe ausgestattet.

Material: Aluminium

Erstellt am 26.04.2025.
Dieses Dokument stellt kein Angebot da. Es gelten die aktuellen Preise im Online-Shop.
* Unsere Angebote richten sich ausschließlich an Unternehmer. Wir schließen keine Verträge mit Verbrauchern. Alle Preise exkl. gesetzl. Mehrwertsteuer zzgl. Versandkosten und ggf. Nachnahmegebühren, wenn nicht anders angegeben.