TGU GmbH & Co. KG
Joseph-Monier Str. 2 48268
Greven

Tel.: 02575 - 955 87 0 Fax:
02575 - 955 87 87 email:
info@tgu-greven.com

HandelsregisterAmtsgericht
Steinfurt, HRB 31 56
Gerichtsstand Steinfurt
Erfüllungsort Greven DE
125 543 036

Übersicht

Lexan-Klebeelement - Typ 1 / Oberteil - VPE= 100 Stck

Artikelnummer: 68100101

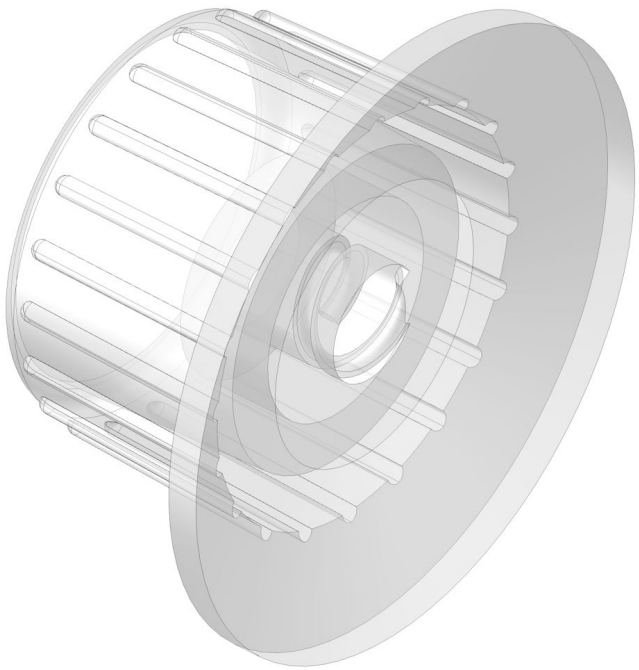

Optionen

Ausführung

- Typ 1 / Komplett
- Typ 1 / Oberteil
- Typ 1 / Unterteil
- Typ 2 / Komplett
- Typ 2 / Oberteil
- Typ 2 / Unterteil

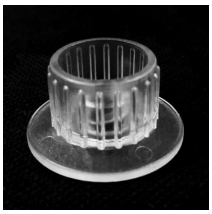

Beschreibung

Mit unseren Klebelelementen lässt sich Luftpolsterfolie als zusätzliche Isolierung an Gewächshauswänden anbringen (Glas oder Doppelstegplatten). Die Lufpolsterfolie wird auf das vorher mit Silkon Contractors fixierte Klebeelement-Unterteil aufgespießt. Danach wird das Oberteil aufgedreht und die Folie ist fest mit dem Klebeelement verbunden.

Erstellt am 29.04.2025.
Dieses Dokument stellt kein Angebot da. Es gelten die aktuellen Preise im Online-Shop.
* Unsere Angebote richten sich ausschließlich an Unternehmer. Wir schließen keine Verträge mit Verbrauchern. Alle Preise exkl. gesetzl. Mehrwertsteuer zzgl. Versandkosten und ggf. Nachnahmegebühren, wenn nicht anders angegeben.

TGU GmbH & Co. KG
Joseph-Monier Str. 2 48268
Greven

Tel.: 02575 - 955 87 0 Fax:
02575 - 955 87 87 email:
info@tgu-greven.com

HandelsregisterAmtsgericht
Steinfurt, HRB 31 56
Gerichtsstand Steinfurt
Erfüllungsort Greven DE
125 543 036

Die Klebeelement-Oberteile lassen sich nach Frostperioden einfach abschrauben und beim nächsten Bedarf wieder aufbringen.