TGU GmbH & Co. KG
Joseph-Monier Str. 2 48268
Greven

Tel.: 02575 - 955 87 0 Fax:
02575 - 955 87 87 email:
info@tgu-greven.com

HandelsregisterAmtsgericht
Steinfurt, HRB 31 56
Gerichtsstand Steinfurt
Erfüllungsort Greven DE
125 543 036

Übersicht

Gleit-Klemmteil Typ 1 f. Screenprofil - inkl. 1 Feder f. Screenprofil

Artikelnummer: 21100107-1

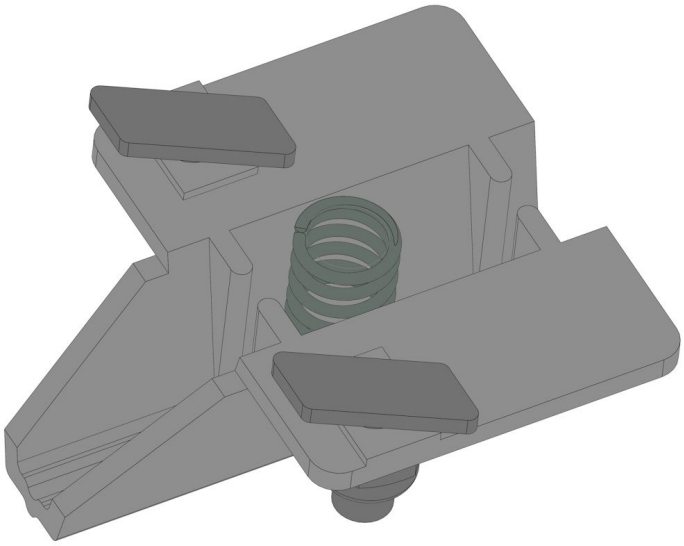

Optionen

Ausführung

Alurohr

Screenprofil

VPE (Stk.)

1

100

Beschreibung

Dieses Gleit-Klemmteil verbindet das Antriebsdrahtseil mit dem Screenprofil einer Schattieranlage. In dieser Ausführung ist die Rutschkupplung mit einer Gleit-Klemmtechnik umgesetzt. Diese schont die Antriebsdrahtseile.

Erstellt am 26.04.2025.
Dieses Dokument stellt kein Angebot da. Es gelten die aktuellen Preise im Online-Shop.
* Unsere Angebote richten sich ausschließlich an Unternehmer. Wir schließen keine Verträge mit Verbrauchern. Alle Preise exkl. gesetzl. Mehrwertsteuer zzgl. Versandkosten und ggf. Nachnahmegebühren, wenn nicht anders angegeben.

TGU GmbH & Co. KG
Joseph-Monier Str. 2 48268
Greven

Tel.: 02575 - 955 87 0 Fax:
02575 - 955 87 87 email:
info@tgu-greven.com

HandelsregisterAmtsgericht
Steinfurt, HRB 31 56
Gerichtsstand Steinfurt
Erfüllungsort Greven DE
125 543 036

Besonders geeignet ist diese Technik für Gewächshäusern, bei denen es zu temperaturbedingter Materialausdehnung kommt, wie es beispielsweise bei Aluminiumdachrinnen der Fall ist.

Zur Montage benötigen Sie zwei Hammerkopfschrauben 6 x16 und M 6 Mutter Nyloc inox.