TGU GmbH & Co. KG
Joseph-Monier Str. 2 48268
Greven

Tel.: 02575 - 955 87 0 Fax:
02575 - 955 87 87 email:
info@tgu-greven.com

HandelsregisterAmtsgericht
Steinfurt, HRB 31 56
Gerichtsstand Steinfurt
Erfüllungsort Greven DE
125 543 036

Übersicht

Vierkantrohrgelenk 50x50 - VPE: = 10 Stk.

Artikelnummer: 38020642

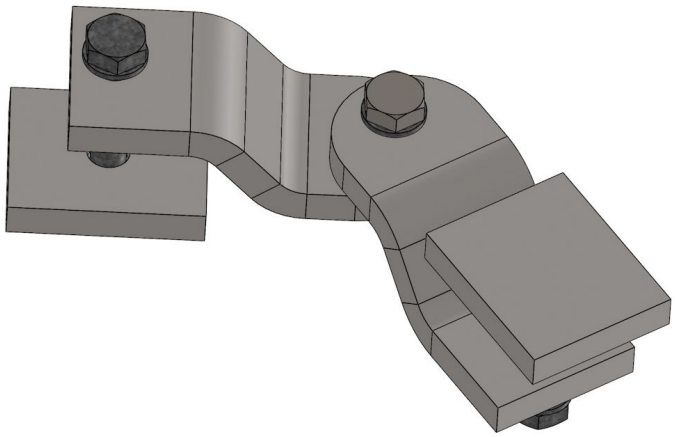

Beschreibung

Die praktische Winkelverbindung für unsere TGU-Vierkantrohre. Durch das einfach montierbare Stecksystem müssen Sie die Rohre nicht verschweißen. Das erhöht die Stabilität und beschleunigt die Montage. Die Vormontage von Gelenk und Rohren kann am Boden erfolgen. Die genaue Ausjustierung des Winkels passiert dann an der Montageposition. Das Vierkantrohrgelenk können Sie für jeden beliebigen Wunschwinkel einsetzen, denn es ist flexibel einstellbar.

Die Montage erfolgt über eine Steckverbindung, die mit stumpfer Körnung des Alu-Rohres fixiert wird

Perfekt für die Verwendung mit unserem Vierkantrohr 50.50.