TGU GmbH & Co. KG
Joseph-Monier Str. 2 48268
Greven

Tel.: 02575 - 955 87 0 Fax:
02575 - 955 87 87 email:
info@tgu-greven.com

HandelsregisterAmtsgericht
Steinfurt, HRB 31 56
Gerichtsstand Steinfurt
Erfüllungsort Greven DE
125 543 036

Übersicht

Diabolorolle 27.32 Set 3 mit variabler Montageplatte - VPE: = 50 Stk.

Artikelnummer: 04200500

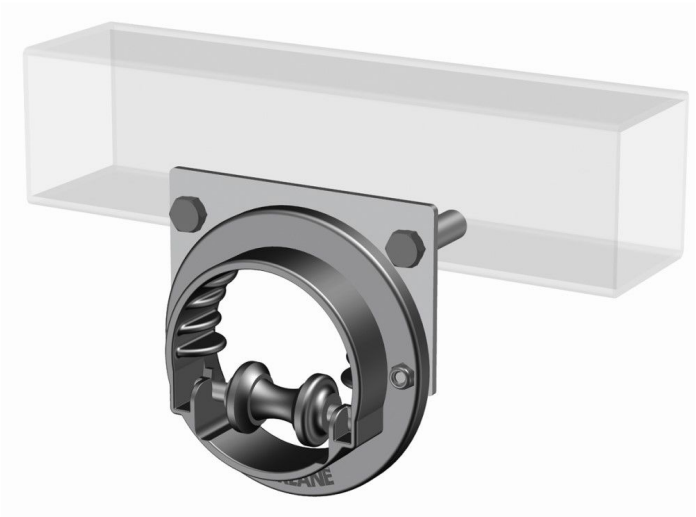

Optionen

VPE (Stk.)

1

50

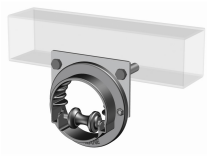

Beschreibung

Erstellt am 21.04.2025.
Dieses Dokument stellt kein Angebot da. Es gelten die aktuellen Preise im Online-Shop.
* Unsere Angebote richten sich ausschließlich an Unternehmer. Wir schließen keine Verträge mit Verbrauchern. Alle Preise exkl. gesetzl. Mehrwertsteuer zzgl. Versandkosten und ggf. Nachnahmegebühren, wenn nicht anders angegeben.

TGU GmbH & Co. KG
Joseph-Monier Str. 2 48268
Greven

Tel.: 02575 - 955 87 0 Fax:
02575 - 955 87 87 email:
info@tgu-greven.com

HandelsregisterAmtsgericht
Steinfurt, HRB 31 56
Gerichtsstand Steinfurt
Erfüllungsort Greven DE
125 543 036

Die Diabolorolle dient zur Führung der Schubstangen in Schattieranlagen mit Schubstangenantrieb.

Diese Ausführung ist mit einem drehbaren Kunststoffeinsatz ausgestattet und daher in verschiedenen Montagepositionen verwendbar. Die Kunststofflamellen tragen zur Justierung der Schubstange bei.

Die Diabolorolle ist auf unterschiedlichen Montageplatten lieferbar.

Material:
Diabolorolle: Kunststoff
Gehäuse: Stanzblech

Erstellt am 21.04.2025.
Dieses Dokument stellt kein Angebot da. Es gelten die aktuellen Preise im Online-Shop.
* Unsere Angebote richten sich ausschließlich an Unternehmer. Wir schließen keine Verträge mit Verbrauchern. Alle Preise exkl. gesetzl. Mehrwertsteuer zzgl. Versandkosten und ggf. Nachnahmegebühren, wenn nicht anders angegeben.