TGU GmbH & Co. KG
Joseph-Monier Str. 2 48268
Greven

Tel.: 02575 - 955 87 0 Fax:
02575 - 955 87 87 email:
info@tgu-greven.com

HandelsregisterAmtsgericht
Steinfurt, HRB 31 56
Gerichtsstand Steinfurt
Erfüllungsort Greven DE
125 543 036

Übersicht

Abhangführung für Screenprofil - VPE: = 500 Stk.

Artikelnummer: 03100503

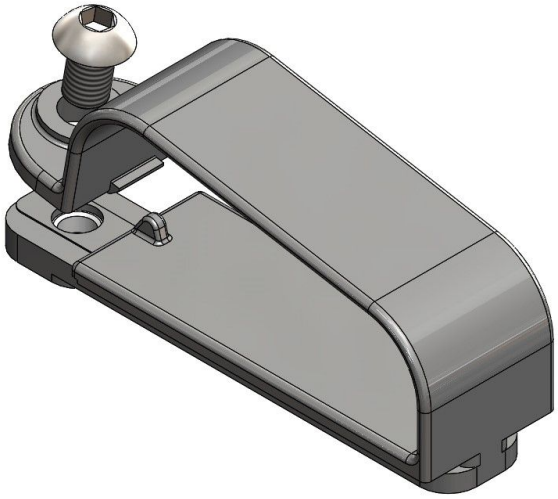

Optionen

VPE (Stk.)

1

500

Beschreibung

Der Abhangbügel dient in Schattieranlagen mit aufgelegtem Gewebe als schonender Einsatz für den Gewebeabhang. Durch ihn lassen sich die Clipprofile auf das Ende der Screenprofile aufclipsen.

Erstellt am 25.04.2025.
Dieses Dokument stellt kein Angebot da. Es gelten die aktuellen Preise im Online-Shop.
* Unsere Angebote richten sich ausschließlich an Unternehmer. Wir schließen keine Verträge mit Verbrauchern. Alle Preise exkl. gesetzl. Mehrwertsteuer zzgl. Versandkosten und ggf. Nachnahmegebühren, wenn nicht anders angegeben.

TGU GmbH & Co. KG
Joseph-Monier Str. 2 48268
Greven

Tel.: 02575 - 955 87 0 Fax:
02575 - 955 87 87 email:
info@tgu-greven.com

HandelsregisterAmtsgericht
Steinfurt, HRB 31 56
Gerichtsstand Steinfurt
Erfüllungsort Greven DE
125 543 036

Er wird schnell und einfach in den Schraubkanal des Screenprofiles eingeschoben und kann mit der mitgelieferten Schraube fixiert werden.

Material: Kunststoff